МНОГООБОРОТНЫЙ (ОБЩЕПРОМЫШЛЕННЫЙ) ЭЛЕКТРОПРИВОД ТИП А (ЭП-3-100-..)
ГИЮМ.303344.009 ЭЛЕКТРОПРИВОД ДЛЯ ЗАПОРНОЙ АРМАТУРЫ

- Встроенная система управления скоростью вращения выходного звена.
- Электронная блокировка вращения электродвигателя при работе с ручным дублером.
- Возможность местного и дистанционного управления.

ГАБАРИТНЫЕ И ПРИСОЕДИНИТЕЛЬНЫЕ РАЗМЕРЫ

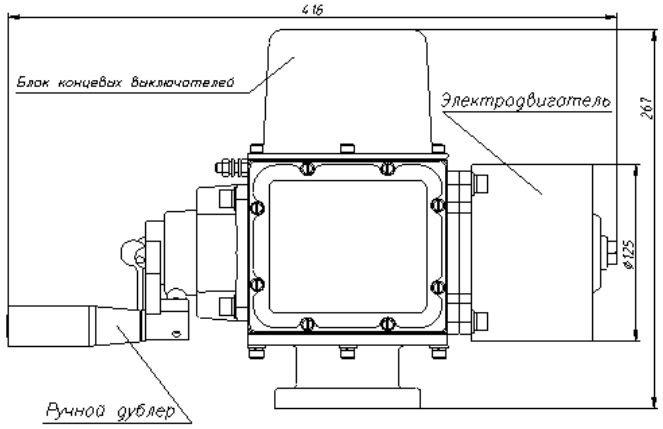

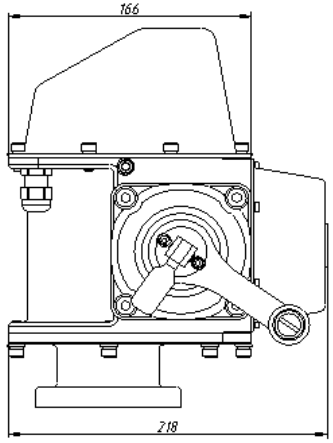

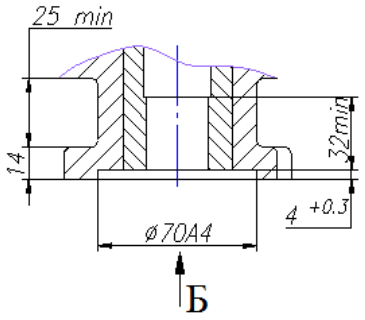

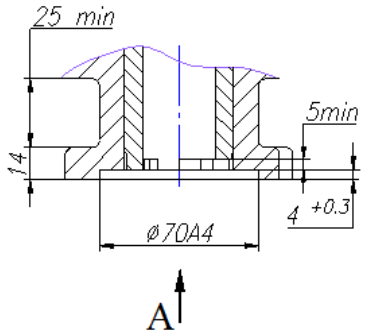

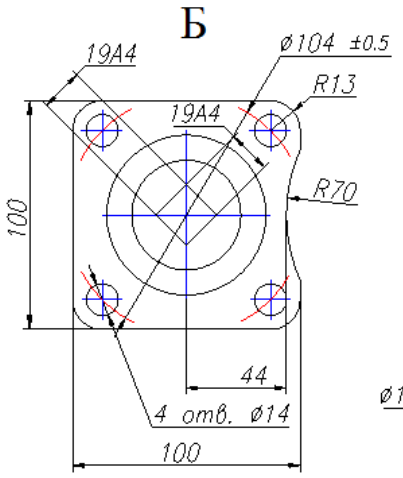

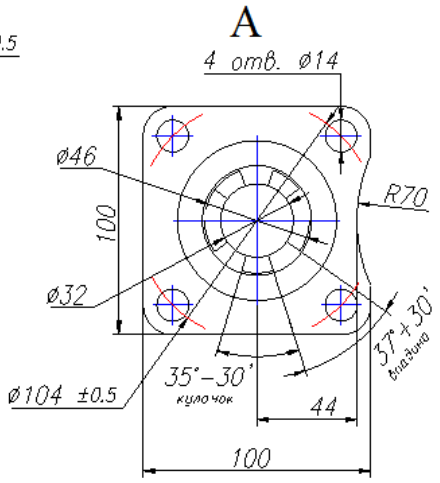

ПРИМЕР ОФОРМЛЕНИЯ ЗАКАЗА

ЭП-3-100-24-А1-05-В-УХЛ1 (СОГЛАСНО ТУ 3791-002-71508995-2005)

1 2 3 4 5 6 7 8

1) Электропривод общепромышленного исполнения;
2) Устанавливается на запорную арматуру;
3) Номинальный предел выставки крутящего момента 100 Н;
4) Частота вращения выходного вала 24 об/мин. (настраивается от 1 до 30 об/мин потребителем);
5) Тип присоединения под квадрат (А1) согласно ОСТ 26-07-763-73;
6) Исполнение БКВ;
7) Однофазная сеть 220В 50Гц;
8) Климатическое исполнение согласно ГОСТ 15150.

Примечание:
- при заказе необходимо указать число оборотов выходного вала электропривода для обеспечения полного хода штока (шпинделя) арматуры (4,25; 6; 20; 22,4; 30; 40). Или другими словами число оборотов шпинделя необходимых для закрытия-открытия арматуры;
- для более полного и правильного оформления заказа необходимо воспользоваться таблицей исполнений (всего 24 исполнений).

ОСНОВНЫЕ ТЕХНИЧЕСКИЕ ХАРАКТЕРИСТИКИ

Характеристика	Значение
Номинальный крутящий момент на выходном валу, Нм	120
Максимальный крутящий момент на выходном валу, Нм	200
Частота вращения выходного вала, об/мин (устанавливается пользователем)	1...30
Тип электродвигателя	синхронный с возбуждением от постоянных магнитов
Мощность электродвигателя, кВт	0,2
Питание	однофазное 220В, 50 Гц
Степень защиты от окружающей среды	IP65
Масса, кг, не более	15
Габаритные размеры, мм	265/420/220
Средний срок службы, лет	15

ХАРАКТЕРИСТИКА БЛОКА КОНЦЕВЫХ ВЫКЛЮЧАТЕЛЕЙ (БКВ)

Диапазон передаточных отношений БКВ приведенных к оборотам выходного вала электропривода	4,25 - 40
Тип контактной группы БКВ	переключающий контакт
Напряжение коммутируемого сигнала, В	0,1 – 220
Выходной сигнал ограничения момента	24 В, 100 мА
Коммутируемый ток БКВ, А	0,005-1

ЭЛЕКТРИЧЕСКАЯ СХЕМА ПОДКЛЮЧЕНИЯ ПРИВОДА К СИСТЕМЕ УПРАВЛЕНИЯ

Электропривод ЭП3-100
схема подключения (запорная арматура выключение по превышению момента)

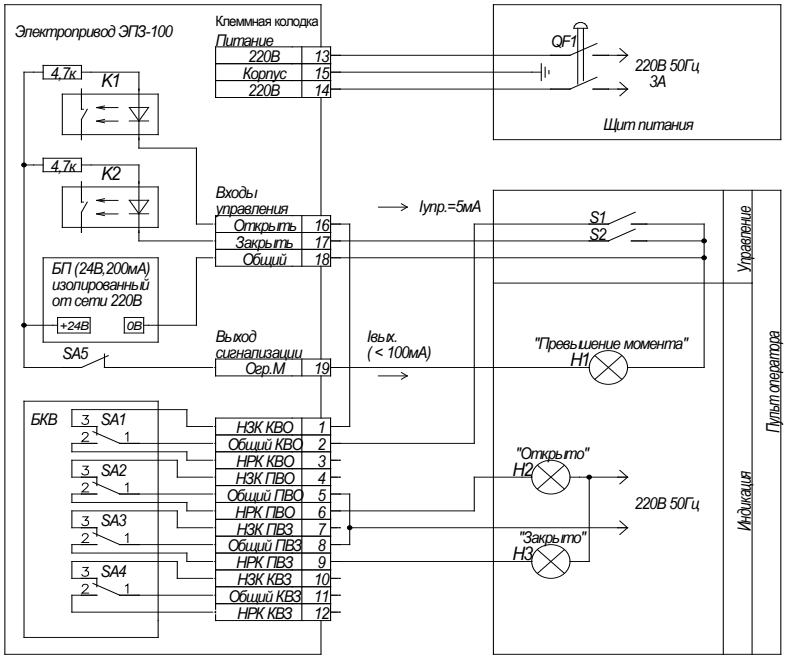

По команде "Открыть" выходной вал вращается против часовой стрелки (вид со стороны присоединительного фланца)
По команде "Закрыть" выходной вал вращается по часовой стрелке (вид со стороны присоединительного фланца)
Входы управления и выход сигнализации "Огр.М" ЭП3-100 гальванически связаны
Вытекающий ток выхода сигнализации ЭП-100 не более 100ма
При превышении установленного момента привод останавливается.
После останова по превышению момента команду можно подать только в обратную сторону.

Таблица состояния входов управления

Состояние контактов		Команда
S1	S2	
Замкнут	Разомкнут	Открыть
Разомкнут	Замкнут	Закрыть
Замкнут	Замкнут	Стоп
Разомкнут	Разомкнут	Стоп

НЗК - нормально замкнутый контакт
НРК - нормально разомкнутый контакт
КВО - конечный выключатель открытия
КВЗ - конечный выключатель закрытия
ПВО - путевой выключатель открытия
ПВЗ - путевой выключатель закрытия

Контакты микропереключателей SA1-SA4 установленные в БКВ коммутируют 2А, 250В

Диаграмма работы выходов сигнализации привода ЭП3-100

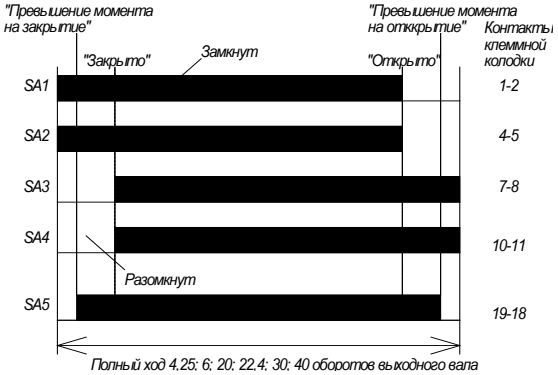

Полный ход 4,25; 6; 20; 22,4; 30; 40 оборотов выходного вала

КОНСТРУКТОРСКИЕ ИСПОЛНЕНИЯ ЭЛЕКТРОПРИВОДОВ БЕТРО (ОБЩЕПРОМЫШЛЕННОГО ИСПОЛНЕНИЯ) ТИП А (ЗАПОРНЫЙ)

Электропривод ЭП-100 тип «А» имеет следующие характеристики:

- Крутящий момент на выходном валу Нм.

номинальный 120

максимальный 200

Диапазон настройки крутящего момента 20-120 Нм

- Частота вращения выходного вала настраивается от 1 до 30 об/мин. (потребителем)
- Электродвигатель синхронный с возбуждением от постоянных магнитов
- Масса 15 кг.
- Габаритные размеры, мм (Д/Ш/В) 420/220/265

Обозначение по КД	Наименование по ТУ 3791-002-71508995/2005	Использование БКВ по КД	Ход штока шпинделя мм	Резьбы шаг	Число оборотов от открытия к закрытию	Тип присоединения к арматуре	Вид климатич. исполнения в соответствии с табл.	Схема управления электро-приводом
ГИЮМ. 303344.009	ЭП-3-100-XX-A1-01-B-XX	ГИЮМ.303655.016	17	4	4,25	A1 квадрат	XX	Электропривод с датчиком положения (4-20 мА) или без датчика положения.
ГИЮМ.303344.009-01	ЭП-3-100-XX-A1-02-B-XX	ГИЮМ.303655.016-01	80	4	20		XX	
ГИЮМ. 303344.009-02	ЭП-3-100-XX-A1-03-B-XX	ГИЮМ.303655.016-02	100	5	22,4		XX	
ГИЮМ. 303344.009-03	ЭП-3-100-XX-A1-04-B-XX	ГИЮМ.303655.016-03	150	5	30		XX	
ГИЮМ. 303344.009-04	ЭП-3-100-XX-A1-05-B-XX	ГИЮМ.303655.016-04	200	5	40		XX	
ГИЮМ. 303344.009-05	ЭП-3-100-XX-A1-06-B-XX	ГИЮМ.303655.016-05	18;24;30	3;4;5	6		XX	
ГИЮМ. 303344.009-06	ЭП-3-100-XX-A2-01-B-XX	ГИЮМ.303655.016	17	4	4,25	A2 кулачок	XX	
ГИЮМ. 303344.009-07	ЭП-3-100-XX-A2-02-B-XX	ГИЮМ.303655.016-01	80	4	20		XX	
ГИЮМ. 303344.009-08	ЭП-3-100-XX-A2-03-B-XX	ГИЮМ.303655.016-02	100	5	22,4		XX	
ГИЮМ. 303344.009-09	ЭП-3-100-XX-A2-04-B-XX	ГИЮМ.303655.016-03	150	5	30		XX	
ГИЮМ. 303344.009-10	ЭП-3-100-XX-A2-05-B-XX	ГИЮМ.303655.016-04	200	5	40		XX	
ГИЮМ. 303344.009-11	ЭП-3-100-XX-A2-06-B-XX	ГИЮМ.303655.016-05	18;24;30	3;4;5	6		XX	
ГИЮМ. 303344.009-12	ЭП-3-100-XX-A1-01-B-XX	ГИЮМ.303655.016	17	4	4,25	A1 квадрат	XX	Электропривод для запорной арматуры с возможностью выключения при превышении момента
ГИЮМ. 303344.009-13	ЭП-3-100-XX-A1-02-B-XX	ГИЮМ.303655.016-01	80	4	20		XX	
ГИЮМ. 303344.009-14	ЭП-3-100-XX-A1-03-B-XX	ГИЮМ.303655.016-02	100	5	22,4		XX	
ГИЮМ. 303344.009-15	ЭП-3-100-XX-A1-04-B-XX	ГИЮМ.303655.016-03	150	5	30		XX	
ГИЮМ. 303344.009-16	ЭП-3-100-XX-A1-05-B-XX	ГИЮМ.303655.016-04	200	5	40		XX	
ГИЮМ. 303344.009-17	ЭП-3-100-XX-A1-06-B-XX	ГИЮМ.303655.016-05	18;24;30	3;4;5	6		XX	
ГИЮМ. 303344.009-18	ЭП-3-100-XX-A2-01-B-XX	ГИЮМ.303655.016	17	4	4,25	A2 кулачок	XX	
ГИЮМ. 303344.009-19	ЭП-3-100-XX-A2-02-B-XX	ГИЮМ.303655.016-01	80	4	20		XX	
ГИЮМ. 303344.009-20	ЭП-3-100-XX-A2-03-B-XX	ГИЮМ.303655.016-02	100	5	22,4		XX	
ГИЮМ. 303344.009-21	ЭП-3-100-XX-A2-04-B-XX	ГИЮМ.303655.016-03	150	5	30		XX	
ГИЮМ. 303344.009-22	ЭП-3-100-XX-A2-05-B-XX	ГИЮМ.303655.016-04	200	5	40		XX	
ГИЮМ. 303344.009-23	ЭП-3-100-XX-A2-06-B-XX	ГИЮМ.303655.016-05	18;24;30	3;4;5	6		XX	